GALERIA DUPLA (GALERIA DE CONDUÇÃO) 1,5m X 1,5m
CONCRETO PRÉ-MOLDADO

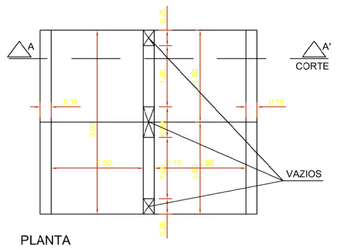

PLANTA
ESC. 1:50

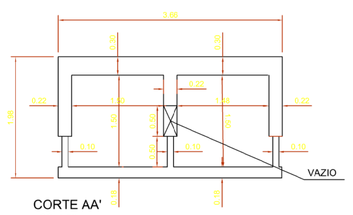

CORTE AA'
ESC. 1:50

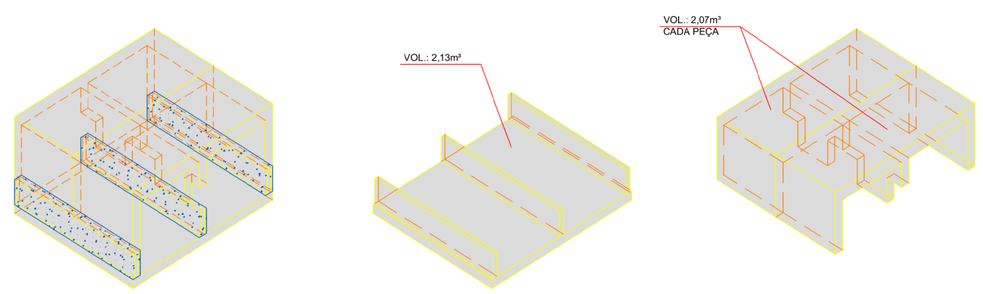

PERSPECTIVA
S/ ESC.

GALERIA DUPLA (GALERIA DE CONDUÇÃO) 2,0m X 2,0m
CONCRETO PRÉ-MOLDADO

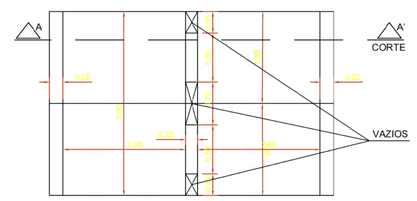

PLANTA
ESC. 1:50

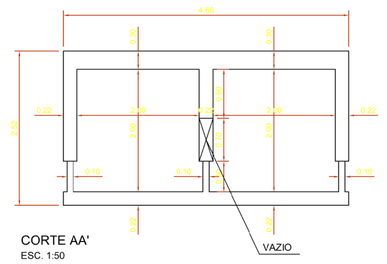

CORTE AA'
ESC. 1:50

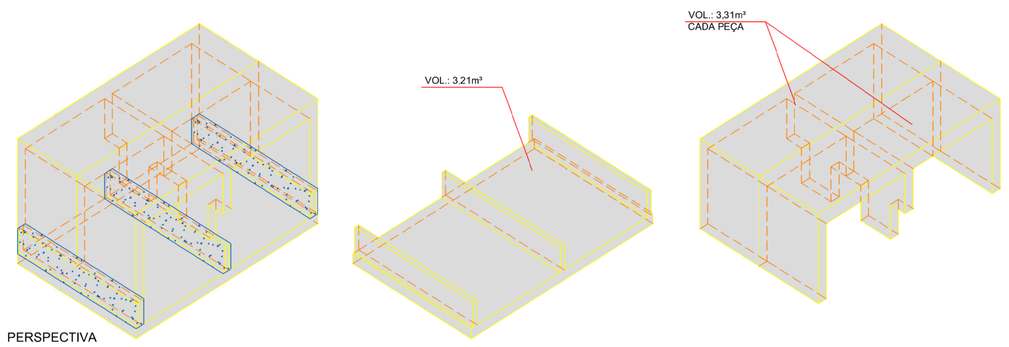

PERSPECTIVA
S/ ESC.

LEGENDA

GALERIA SIMPLES (CONDUTO FORÇADO) 3,4m X 3,4m
CONCRETO PRÉ-MOLDADO

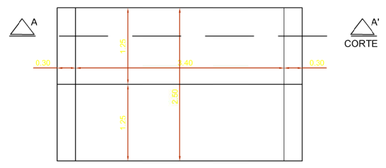

PLANTA
ESC. 1:50

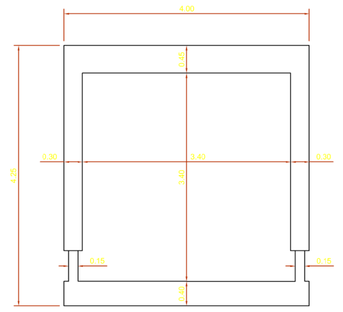

CORTE AA'
ESC. 1:50

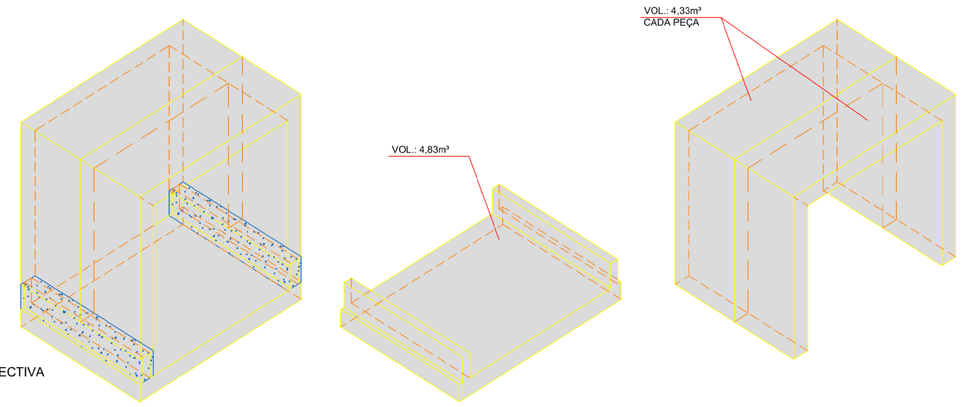

PERSPECTIVA
S/ ESC.

GALERIA DUPLA (GALERIA DE DETENÇÃO) 2,5m X 2,6m
CONCRETO PRÉ-MOLDADO

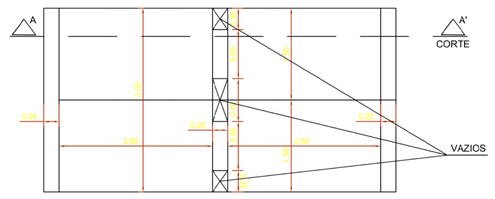

PLANTA
ESC. 1:50

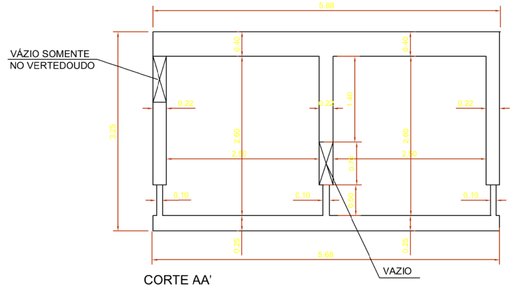

CORTE AA'
ESC. 1:50

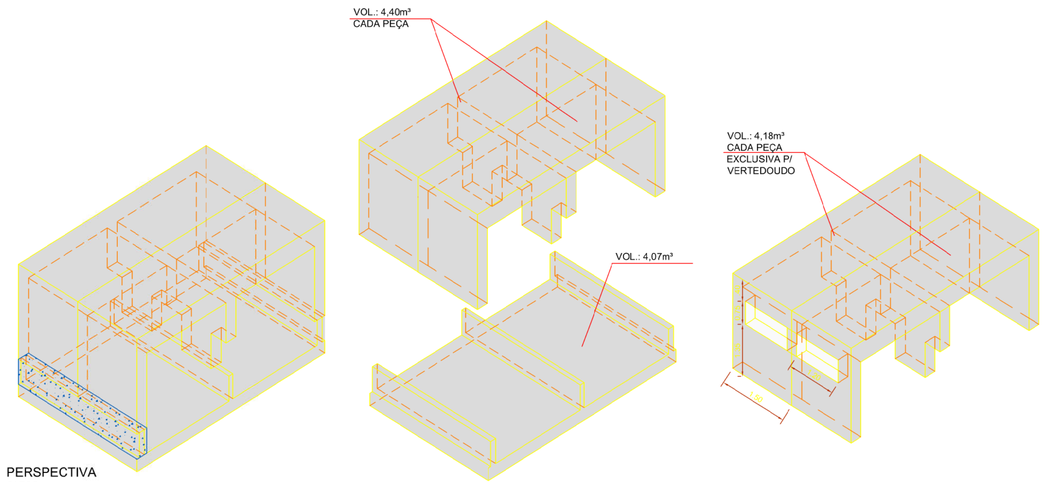

PERSPECTIVA
S/ ESC.

NÚMERO	DESCRIÇÃO	DATA	AUTOR	APROV.
15				
14				
13				
12				
11				
10				
9				
8				
7				
6	REVISÃO GERAL	05/2013		EJF

REVISÕES

ESPAÇO RESERVADO A P.M.J.

PROJETO EXECUTIVO DE ENGENHARIA
AMPLIAÇÃO DA CAPACIDADE HIDRÁULICA DO RIO MATHIAS
PREFEITURA MUNICIPAL DE JOINVILLE
SECRETARIA DE ADMINISTRAÇÃO

TÍTULO:	ESTRUTURAS DE CONCRETO			PRANCHA No
CONTEÚDO:	GALERIA DE CONDUÇÃO E CONDUTO FORÇADO - FORMAS			EC-01 de 07
COORDENADOR:	EDU JOSÉ FRANCO	ENG. CIVIL	CREA 25.802 D/PR	
AUTOR:	EDMILSON DE SOUZA	ENG. CIVIL	CREA 27.052 D/PR	
ELABORAÇÃO: paralleia engenharia consultiva	RUA DR. REYNALDO MACHADO nº 1251 PRAÇO VELHO - CURITIBA - PARANÁ FONE (041) 3023-9840 - FAX (041) 3023-9842		ARQUIVO DIGITAL: 450-200-EC01(01)_.dwg	REV.: 0
			ESCALA INDICADA	DATA DE CONTRATO MAIO/2013

FORMATO A1 (841x594mm)